Máxima EP-933-TN

Monomando para Lavabo Alto, Incluye Contra de Push

Tall Single Handle Sink Faucet, Includes Push Drain

Hoja de Refacciones

Spare Parts Sheet

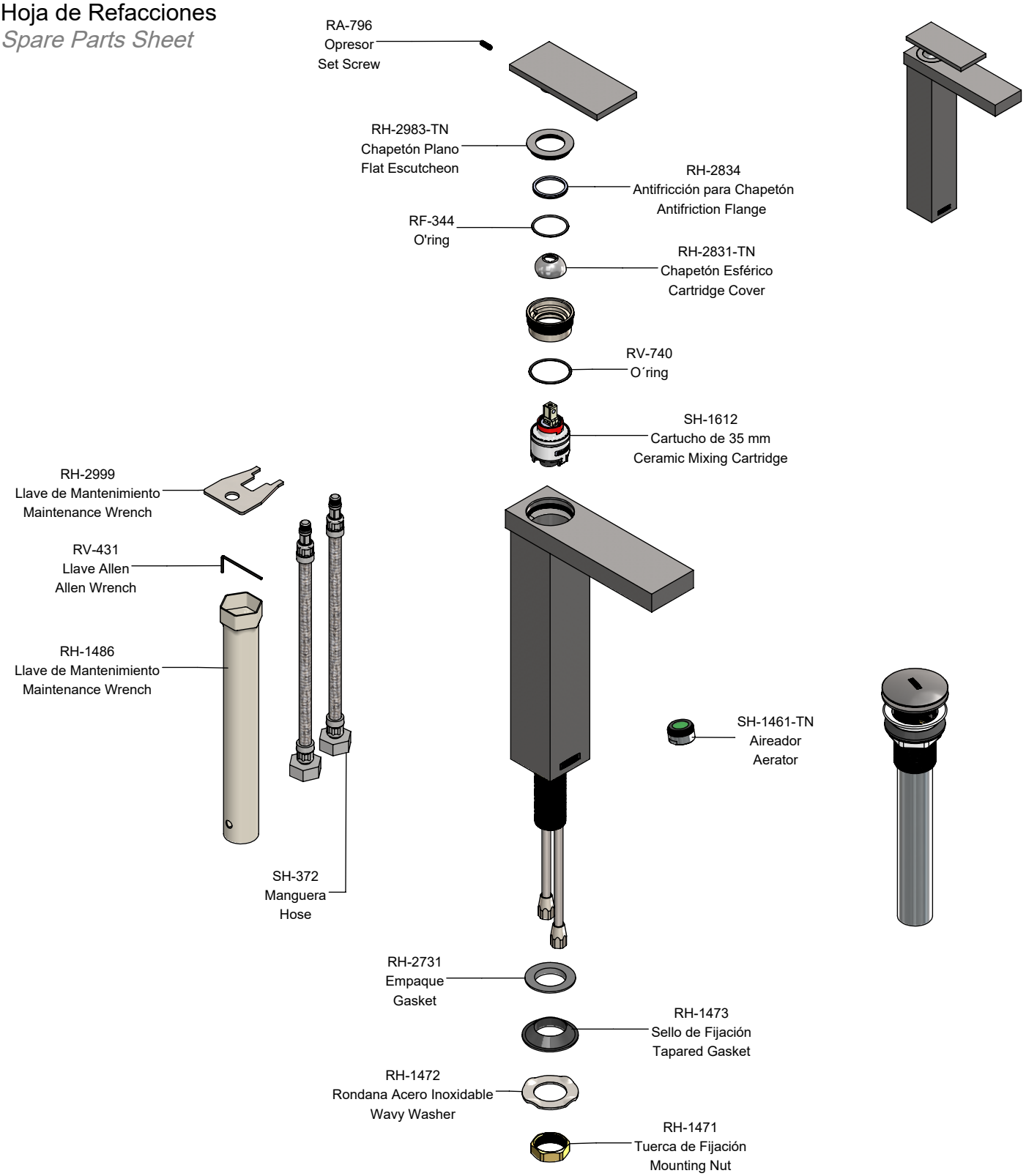

Asesoría y Servicio Técnico: (52) 55 53 33 94 31 servicio.tecnico@helvex.com.mx
Consultancy and Technical Service:

Refacciones Originales: (52) 55 53 33 94 21 refacciones@helvex.com.mx
Original Spare Parts: (52) 55 53 33 94 00 www.refaccioneshelvex.com.mx
Ext. 5913, 5068 y 4815
whatsapp: 55 8071 7454

NA

Máxima EP-933-TN

Monomando para Lavabo Alto, Incluye Contra de Push

Tall Single Handle Sink Faucet, Includes Push Drain

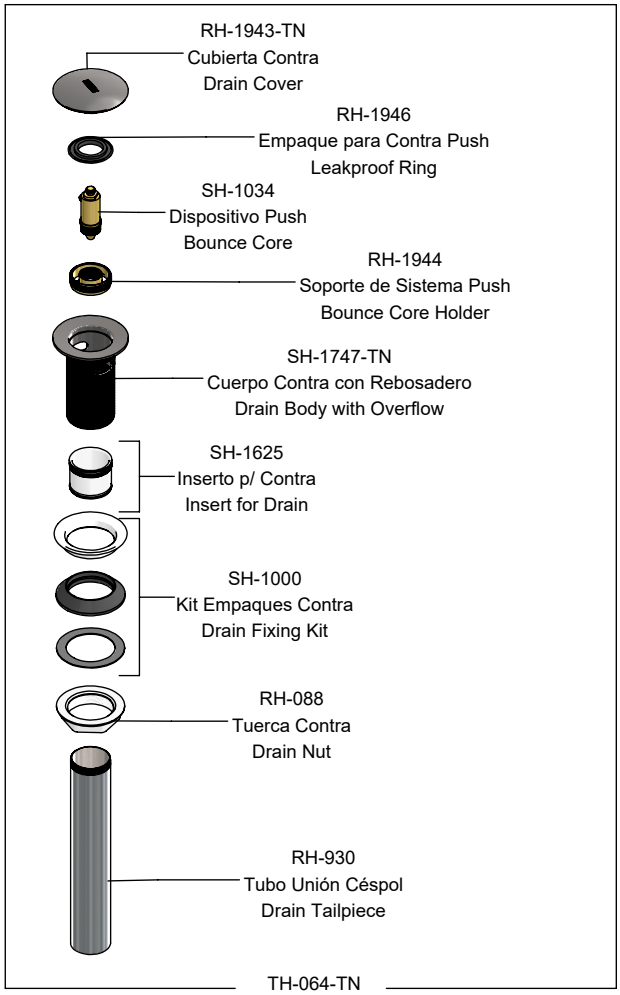

TH-064-TN

Contra de Push para Lavabo con Rebosadero

Lavatory Sink Pop-up Drain with Overflow

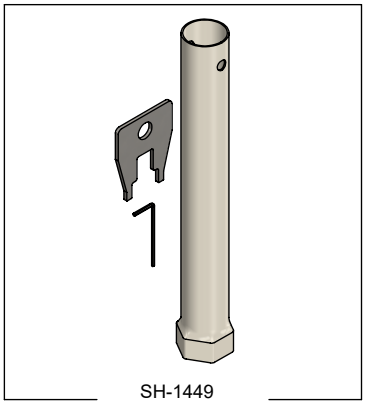

SH-1449

Kit de Mantenimiento

Maintenance Kit

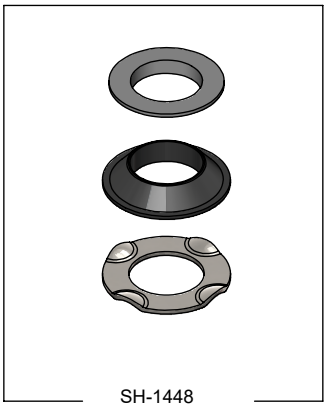

SH-1448

Kit de Empaques para Contra

Mounting Kit

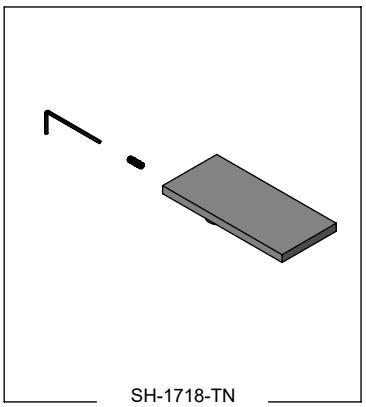

SH-1718-TN

Maneral para Monomando

Handle Kit

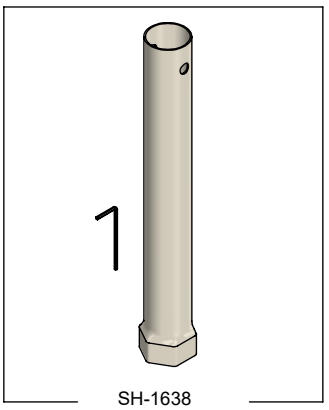

SH-1638

Kit de Llaves de Mantenimiento

Maintenance Wrench Kit

Los productos ilustrados pueden sufrir cambios sin previo aviso en su aspecto o partes, como resultado de los procesos de mejora continua al que están sujetos, sin implicar mayor responsabilidad de la fábrica.
Visite nuestras páginas www.helvex.com.mx para México y www.helvex.com para el mercado internacional.

Illustrated products may suffer changes without previous notice in its appearance or parts, as a result of the continuous improvement processes to which they are subject, does not imply greater responsability of the factory. Visit our pages www.helvex.com.mx for Mexico and www.helvex.com for the international market.

Asesoría y Servicio Técnico: (52) 55 53 99 94 31 servicio.tecnico@helvex.com.mx
Consultancy and Technical Service:

Refacciones originales: (52) 55 53 33 94 21 refacciones@helvex.com.mx
Original Spare Parts: (52) 55 53 33 94 00 www.refaccioneshelvex.com.mx
Ext: 5313, 5068 y 4815
whatsapp: 55 8071 7454

NA